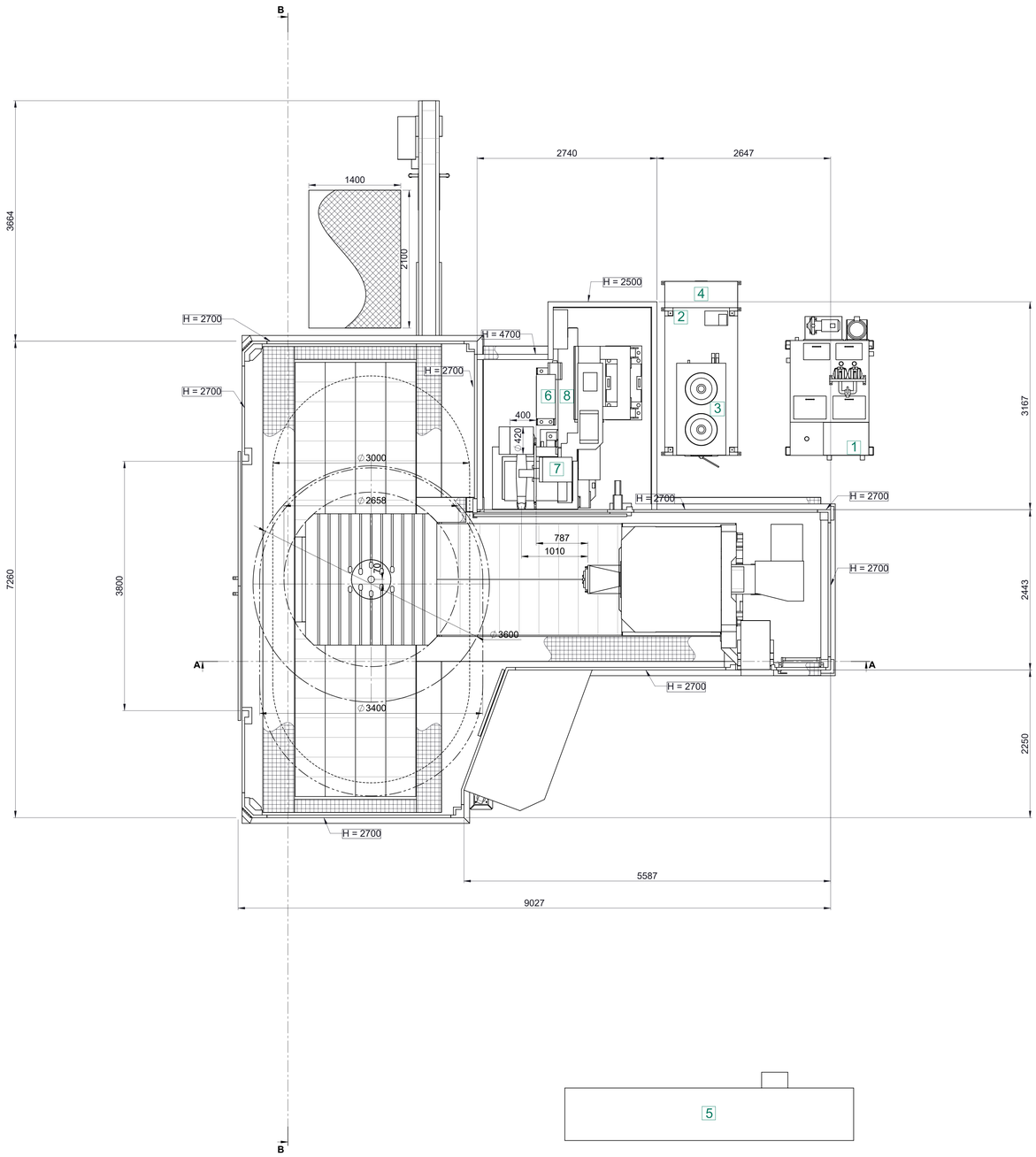

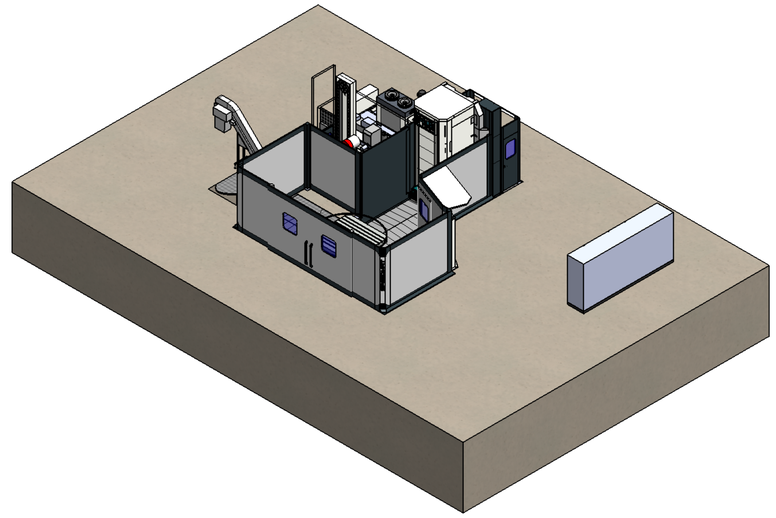

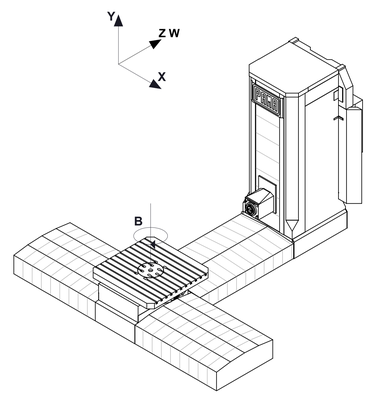

ELENCO ELEMENTI / ELEMENTS

N.	DESCRIZIONE / DESCRIPTION	INFORMAZIONI AGGIUNTIVE / ADDITIONAL INFORMATION
1	CENTRALE REFRIGERANTE / TOOL COOLANT UNIT	CAPACITÀ / CAPACITY: 1000L
2	CENTRALE SERVIZI / HYDRAULIC UNIT	-
3	REFRIGERATORE / CHILLER	-
4	ENERGY BOX	-
5	ARMADIO ELETTRICO / ELECTRICAL CABINET	-
6	MAGAZZINO UTENSILI / TOOL MAGAZINE (TM)	CARATTERISTICHE TECNICHE / TECHNICAL SPECIFICATIONS: 80-130
7	SCAMBIATORE UTENSILI AUTOMATICO / AUTOMATIC TOOL CHANGER (ATC)	-
8	MAGAZZINO ACCESSORI / ATTACHMENT MAGAZINE	CARATTERISTICHE TECNICHE / TECHNICAL SPECIFICATIONS: 2P (1C)

GRIGLIATI IN FONDAZIONE A CURA E CARICO DEL CLIENTE
METALLIC COVER AT CUSTOMER'S CARGE AND CARE

PRELIMINARE/PRELIMINARY

Rev. D	Disegnato/Drawn	Data/Date 2026-01-24
PAMA www.pama.it	LAY-OUT SPEEDMAT PMS - TRH-ML0900-09-N 2000x2000 - -	Rif./Ref. Offerta/Offer TS-260098
		Codice macchina/Machine code SM-400BGB-07s-13
		Tipo/Type LOS
		Disegno No./Drawing No. TS-260098-002-D
		Foglio/Sheet 1/2

Il presente disegno è di proprietà esclusiva della ditta PAMA S.P.A. la quale ne vieta la duplicazione e/o riproduzione e/o copia in qualsiasi forma e con qualsiasi mezzo. La trasmissione del presente disegno non costituisce in alcun modo rinuncia da parte della PAMA S.P.A. ai diritti di proprietà industriale e/o intellettuale. Il disegno non può assolvere diritto di privativa e/o parte di PAMA S.P.A. si riserva dei suggerimenti ricevuti, le informazioni e/o i dati contenuti e/o comunque esposti nel presente disegno non costituiscono in alcun modo rinuncia da parte della PAMA S.P.A. ai diritti di proprietà industriale e/o intellettuale e/o comunque esclusivi e dovranno essere trattati dai soggetti detentori come informazioni segrete, ai sensi dell'art. 98 C.P.I. e in conformità a quanto regolato negli specifici accordi di riservatezza che si intendono integralmente richiamati.

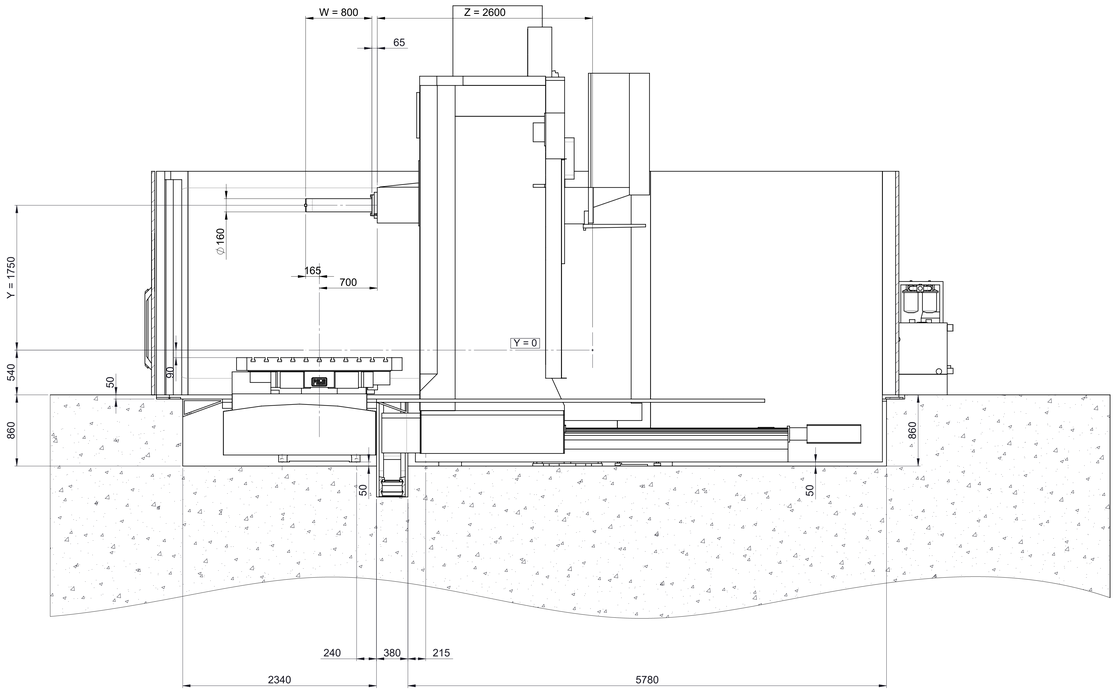

A-A

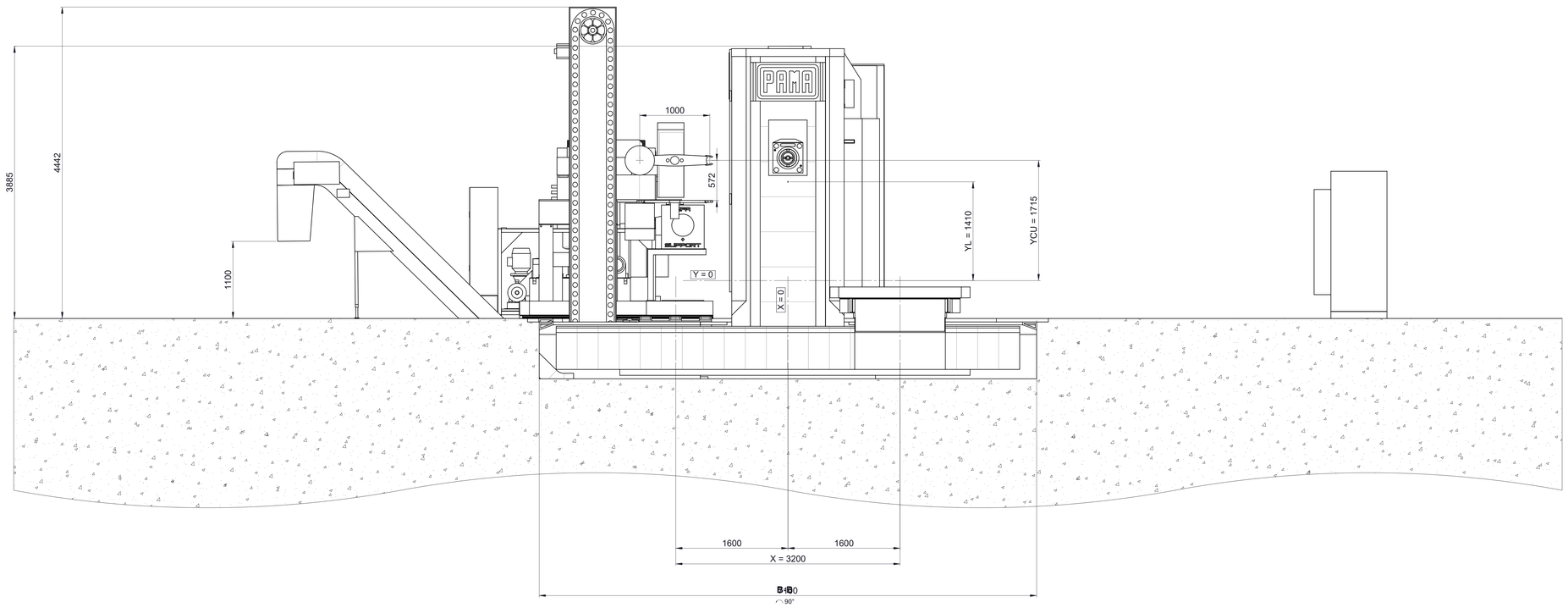

PRELIMINARE/PRELIMINARY	D		2026-01-26
	Rev:	Disegnato/Drawn:	Data/Date
PAMA	LAY-OUT SPEEDMAT PMS - TRH-ML0900-09-N 2000x2000 - -	Rif./Ref.	Offerta/Offer TS-260098
		Codice macchina/Machine code SM-4008GB-07s-13	Tipo/Type LOS
www.pama.it		Disegno No./Drawing No TS-260098-002-D	Foglio/Sheet 2/2

Il presente documento è proprietà esclusiva della ditta PAMA S.P.A. Si ipiede ne vieta la duplicazione e/o riproduzione e/o copia in qualsiasi forma e con qualsiasi mezzo. La trasmissione del presente disegno non costituisce alcun implicito riconoscimento e/o trasferimento di qualsiasiglia diritto sul disegno da parte di PAMA S.P.A. in favore dei soggetti riceventi. Le informazioni e/o i dati contenuti e/o comunque ognmo direttamente o indirettamente dal presente disegno non potranno essere divulgati, rivelati, ed comunicati a soggetti terzi e dovranno essere trattati dai soggetti detentori come informazioni segrete, ai sensi dell'art. 98 C.P.I. e in conformità a quanto regolato negli specifici accordi di riservatezza che si intendono integralmente richiamati.